色番	色彩	記号
#NW1	ホワイト	
#SS6	ハーベストキャメル	6.1YR 5.1/2.3

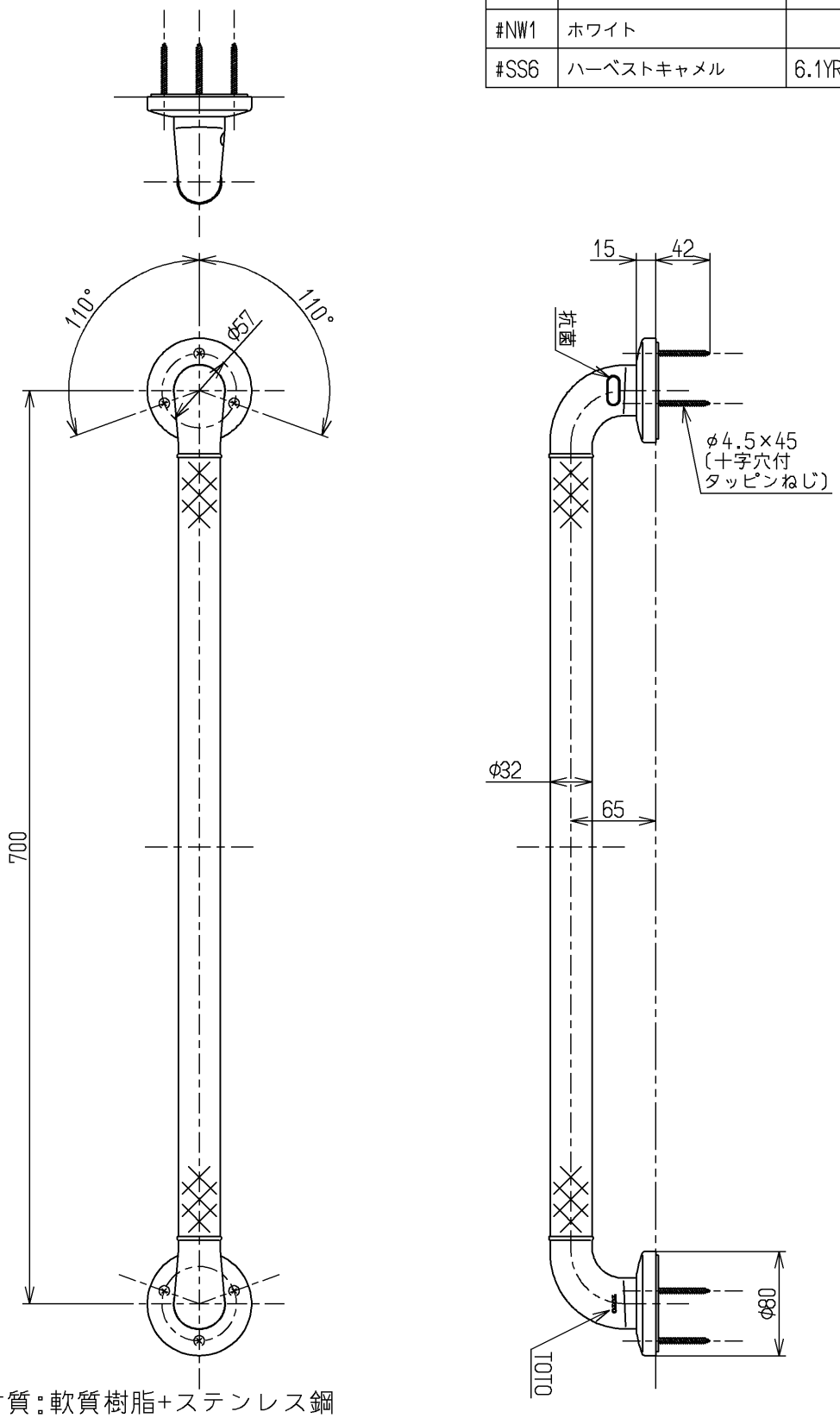

握リバーの材質:軟質樹脂+ステンレス鋼

手すりを取り付ける際は、同梱のタッピンねじ(φ4.5×45)を必ず使用してください
コンクリート壁の場合は、当社指定の固定金具を別途手配してください

TOTO		単位 mm	名称 インテリア・バー　Fシリーズ (ソフトメッシュタイプ・3本ねじ固定)
製図 羽山	検図 四元 稲富	日付 12.07.19	尺度 1：5
備考 一般住宅用・抗菌剤入り			図番 TS136GY7

A4