品番	YHB61FL1C	品名	天然木手すり 61シリーズ	1 / 2

図番	品名	数量	材料	備考
EW28064	ブラケット	2	亜鉛合金	
EW28065	キャップ	2	亜鉛合金	
EW30047	座金付なべタッピンφ4×18	1	ステンレス	4個入り
EW30048	なべタッピンΦ4×18	1	ステンレス	4個入り
EW30112	なべタッピンねじφ4.5×40・座金	3	ステンレス	なべタッピンねじ、座金各4個入り
EW40070R	二連紙巻器（芯ありペーパー対応）	1	樹脂	色番:#NW1
EW48009	キャップ固定具	2	樹脂	
EW94117	手すりバー	1	天然木	
EW94121	棚板	1	天然木	
YPH73023WB	棚固定金具	2	鉄　他	

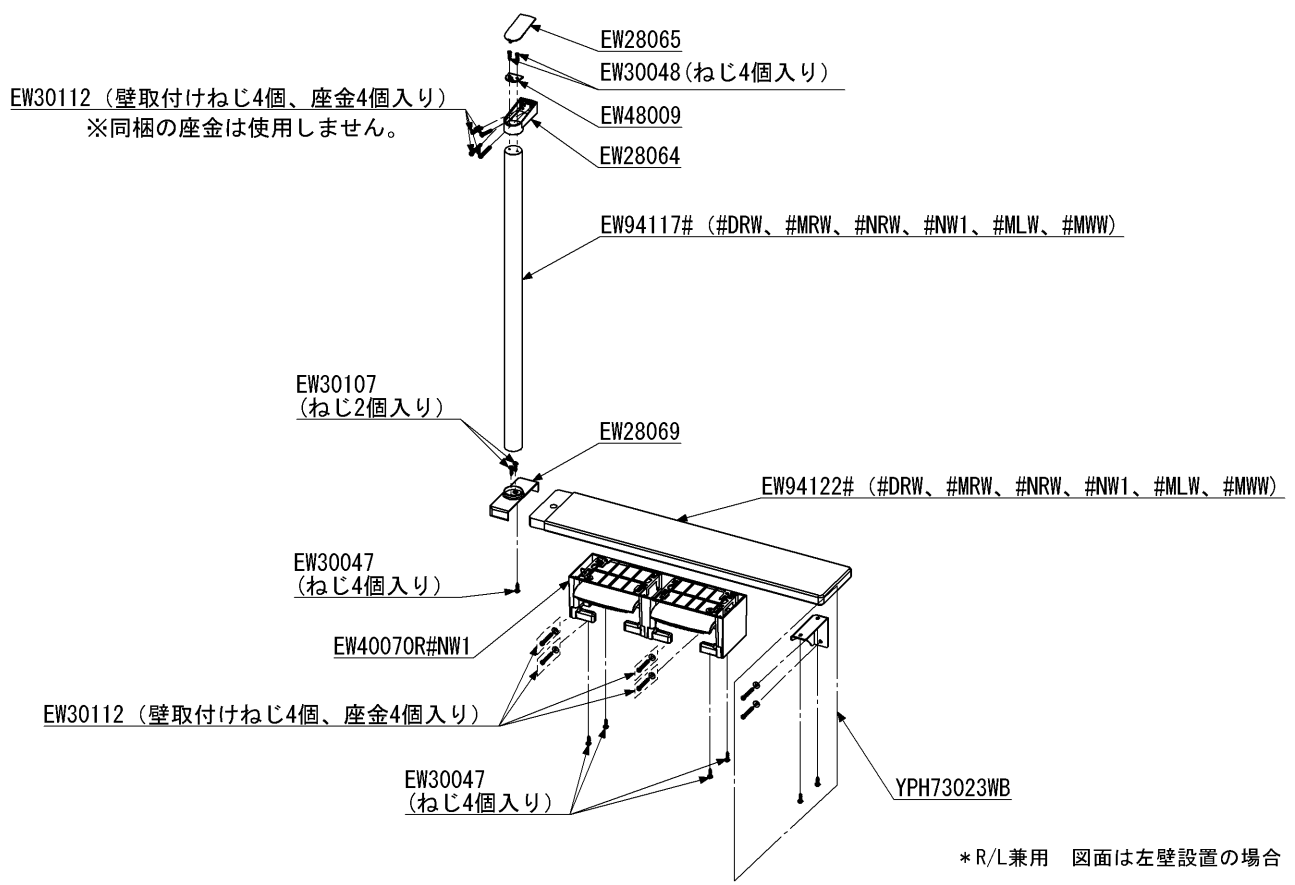

2015年02月01日